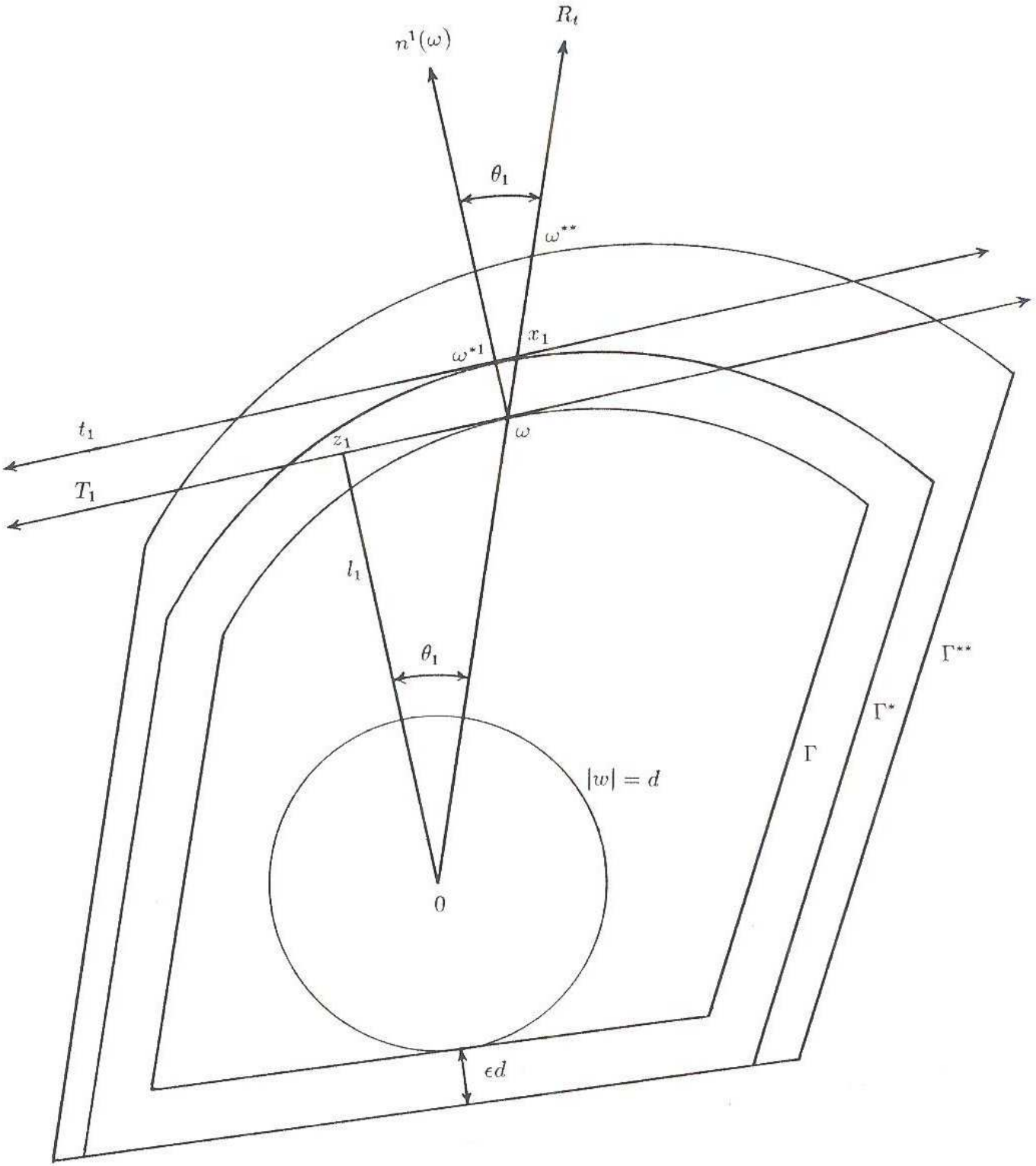
$R_t$
$n^1(\omega)$
$\theta_1$
$\omega^{**}$
$x_1$
$\omega^{*1}$
$t_1$
$z_1$
$\omega$
$T_1$
$l_1$
$\theta_1$
$\Gamma^{**}$
$\Gamma^*$
$\Gamma$
$|w| = d$
0
$\epsilon d$